Sistemi di Recu

www.w tersaving.it

irri azione riccini
division
del taglia

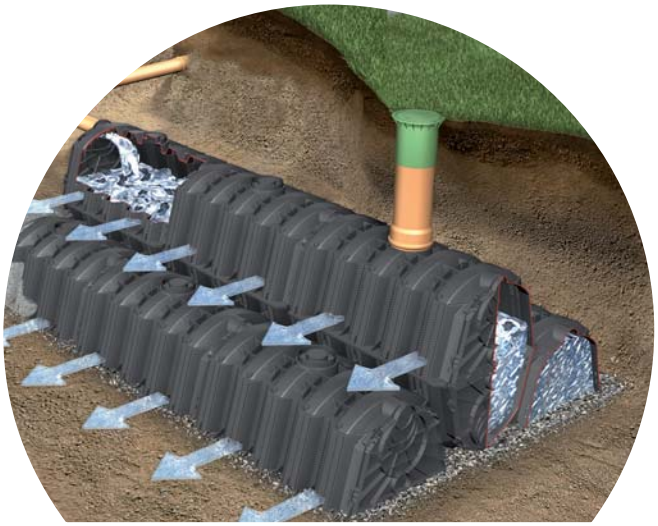

SISTEMA DI DRENAGGIO ACQUA PIOVANA

VIDEO PRODOTTO

GRAF

irrigazion
divisione
del to

A

TRATTAMENTO ACQUA

tecniche scaricabili direttamente

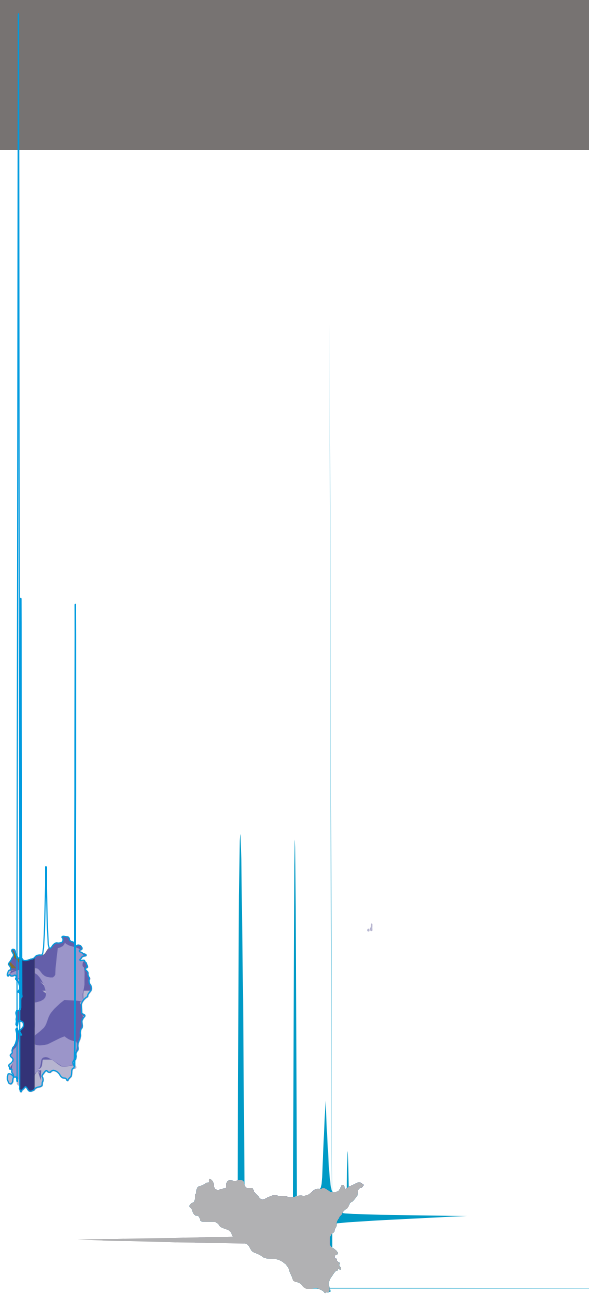

Serbato

Serie	C
	38
XXL	3
XXL	3
XXL	3
XXL	3
XXL	3
	3
XXL	3
XXL	3

Serbatoi serie CARAT XL da interro composto da un unico elemento. I serbatoi devono essere appoggiati su un letto di ghiaia 8/16 stabilizzata senza nessun'altra opera edile.
In caso di falda freatica i serbatoi si possono installare purchè questa non superi la metà dell'oggetto e vi siano tra 80 e 150 cm di terreno in copertura. Unire più serbatoi è possibile grazie agli attacchi presagomati posti sul fondo dei contenitori.

Caratteristiche

- Materiale: Polietilene
- Nervature di irrigidimento
- Copertura di terreno massima 200 cm
- Carico massimo per asse 8 t
- Serbatoio carrabile in classe B per un carico di 3,5 t per asse se installato coperchio ghiso COP CAR
- Serbatoio carrabile pesante in classe D 12 t solo se installato con coperchio COP-BEGU con soletta in cemento armato
- Dimensioni: 8500 e 10000 litri.
- Possibilità di collegamento in serie di più unità per cubature superiori con tubazioni passanti diametro DN150 con speciali guarnizioni GRAF
- Torretta con 5 fori DN150 + 2 predisposizioni per DN200
- Garanzia sul serbatoio: 15 anni
- Falda freatica fino alla metà del serbatoio
- Copertura di terreno richiesta per la stabilità in caso di falda freatica 80 - 180 cm.

370005 **CARAT XL 8500**
370006 **CARAT XL 10.000**

interro Carat XXL

Serbatoi serie CARAT XXL da interro composto da un unico elemento. I ser devono essere appoggiati su un letto di ghiaia 8/16 stabilizzata senza nessun'altra opera edile.
In caso di falda freatica i serbatoi si possono installare purchè questa non superi la metà dell'oggetto e vi siano tra 80 e 150 cm di terreno in copertura.

Caratteristiche

Materiale: Polietilene
Nervature di irrigidimento
Più leggero in confronto alle cisterne di calcestruzzo o acciaio
Interrabile in presenza di falda freatica purchè non oltre metà serbatoio e con 80 - 150 cm di terreno sovrastante.
Serbatoio carrabile in classe B per un carico di 3,5 t per asse se installato coperchio ghiso COP CAR
Serbatoio carrabile pesante in classe D 40 t solo se installato con coperchio COP-BEGU con soletta in cemento armato
Dimensioni: 16.000, 22.000, 26.000, 32.000, 36.000, 42.000, 46.000, 52.000, 56.000 e 62.000 litri (senza utilizzo di trasporto eccezionale)
Possibilità di collegamento in serie di più unità per cubature superiori con tubazioni passanti fino al diametro DN150 con speciali guarnizioni GRAF
Spessore terreno richiesto a copertura, carrabile da automobili 80 - 150 cm.
Carico massimo per asse 8 t
Optional con seconda torretta con aumento di capacità di 6.000 litri
Diversi collegamenti possibili: DN150 / DN200 / DN300 (a richiesta)
Garanzia sul serbatoio: 15 anni

Caratte

Materiale: polietilene
Spessore del terreno sopra il serbatoio 1 m minimo.
Profondità massima di interramento del serbatoio: 135 cm (con coperchio MAXI GREEN o COP-CARR)

Dimensioni

Altezza 40 cm
Diametro esterno: 70 cm

Kit pompaggio ideale per il riuso dell'acqua piovana per usi domestici, composto da quadro di comando che contiene la pompa modello KSB SUPERINOX 15 il quadretto per la rilevazione digitale del livello di acqua nel serbatoio e valvola a tre vie per l'adduzione automatica di acqua dall'acquedotto, dispositivo di pulizia automatico a getto OPTICLEAN, filtro a calza autopulente per il filtraggio fine dopo la pompa indispensabile per l'uso dell'acqua per le lavatrici, unità di aspirazione acqua con galleggiante, passamuro DN150, 12 m di tubo di aspirazione in PE, kit di etichette "acqua non potabile" da apporre nei punti di presa acqua.

342016 KIT AQUA CENTER SILENTIO

Caratteristiche

- Sistema di controllo con microprocessore con display digitale che rileva il livello nel serbatoio
- Completo di dispositivo di pulizia a getto OPTICLEAN (optional) che può essere gestito dal quadro comando ad intervalli programmabili secondo necessità
- Testato in base agli standard DIN 1988
- Valvola a tre vie controllata dal sensore per il ripristino del livello nel serbatoio in assenza di acqua piovana
- Contenitore isolante per l'installazione della pompa e del quadro comando

Dimensioni

- Larghezza 58 cm
- Altezza 53 cm
- Profondità 29,5 cm

fine dopo la pompa indispensabile per l'uso dell'acqua per le lavatrici, unità di aspirazione acqua con galleggiante, passamuro DN150, kit di etichette "acqua non potabile" da apporre nei punti di presa acqua.

342015 KIT SILENTIO PRESS

mm. Co
carrabile, per la regoalzione della profondità di instalalzione.

340020 **UNIVERSAL FIL3-PED**
340021 **UNIVERSAL FIL3-CAR**

Caratteristiche

Disponibile nella doppia versione pedonabile (-PED) o carrabile (-CAR)
Rendimento 100% acqua raccolta dai pluviali
Filtro in acciaio con maglie 0,35 mm
Profondità di installazione regolabile tra 60 e 105 cm
Differenza di quota tra ingresso e uscita: 27 cm
Blocco di sicurezza per bambini

Punte A Tazza
Punte a tazza per la foratura dei serbatoi per il passaggio delle tubazioni di adduzione acqua, distribuzione alle utenze, troppo pieno

332004 **P-50** DN 50 (diametro 58mm)
202002 **P-70** DN 70 (diametro 83mm)
202003 **P-100** DN100 (diametro 124mm)
322002 **P-150** DN150 (diametro 175mm)
332005 **P-200** DN 200 (diametro 210mm)

Guarnizioni p
sulle pareti dei serbatoi per il passaggio delle tubazioni.

Caratteristiche
Materiale: gomma vulcanizzata

Sistema Di Connessione Rapida
Innovativo dispositivo di connessione rapida brevettato da GRAF per tubazioni DN 100. Garantisce la massima velocità e affidabilità senza bisogno di attrezzi.

340502 **SPANNFIX** mod. a 3 nastri - DN100

295909 **SPANNFIX** mod. a 2 nastri - DN100
340546 **SPANNFIX** mod. a 2 nastri - DN150

Kit filtro EX FILTER
Per serbatoio Carat

Filtro studiato per essere posizionato all'interno del primo serbatoio per pulire l'acqua prima di entrare nei serbatoi d'estensione.

371005 **EX - FILTER**

I modelli SPEEDY e FIL PRO prevedono la doppia

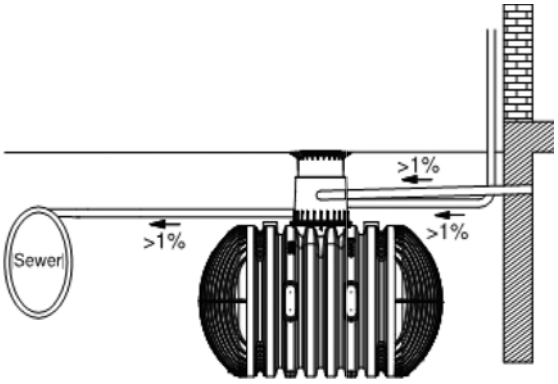
>1%
>1%
>1%
Sewer

Ufficio Commerciale e Tecnico
Via Giorgio La Pira, 19 - 50058 - Signa (FI)
Tel: +39 055 8736611 - Fax: +39 055 8735174 - info@dti.it

Magazzino e Amministrazione
Via Del Ferro, 27 - 06134 - Ponte Felcino (PG)

www.dti.it
www.deltaglia-news.it - www.watersaving.it - www.dtfontane.it

facebook.com/deltaglia.Irrigazione